Português

Manual do Proprietário

Mocho Professional

GNATUS

ÍNDICE

Apresentação do manual 03
Descrição do Produto 03
Garantia do Equipamento 03
Dados Gerais 03
Especificações Técnicas 04
Simbologia 04
Funcionamento 05
Manutenção 06
Limpeza 06
Considerações Finais 06
Apêndice - Dimensões 07

APRESENTAÇÃO DO MANUAL

Fornecedor / Fabricante:
Gnatus Produtos Médicos e Odontológicos Ltda.
CNPJ: 09.609.356/0001-00
Avenida 25 de agosto, 1140, Distrito Industrial I.
CEP: 14783-037 - Barretos-SP
Responsável Técnico: Cristiano Campozana de Queiroz - CRF/SP 2606830253

PREZADO CLIENTE

Parabéns pela excelente escolha. Ao comprar equipamentos com a qualidade “GNATUS”, pode ter absoluta certeza de estar adquirindo produtos de tecnologia compatível com os melhores do mundo em sua classe.

Este manual lhe oferece uma apresentação geral do seu equipamento. Descreve detalhes importantes que poderão orientá-lo na sua correta utilização, assim como na solução de pequenos problemas que eventualmente possam ocorrer.

Aconselhamos a sua leitura completa e conservação para futuras consultas.

DESCRIÇÃO DO PRODUTO

Sistema de elevação do assento a gás através de alavanca lateral que permite maior facilidade e rapidez no ajuste de posições.

Os movimentos vertical, horizontal e inclinação do encosto são acionados através de manípulo, proporcionando ajustes variados para o apoio lombar, permitindo que o profissional sente-se corretamente, respeitando-se a hemodinâmica, ou seja, quando sentado o profissional deve estar com a coxa paralela ao solo e a planta dos pés apoiados no chão.

Encosto anatômico tipo concha, com ajuste de altura e fácil adaptação à estatura do profissional proporcionando mais conforto.

Base com 5 rodízios com banda de rodagem em poliuretano, proporcionando grande durabilidade, movimentação ágil e suave.

Estofamento em material rígido e resistente, com revestimento sem costura, densidade adequada e anti-deformante. Permite mais conforto para o profissional e é de fácil limpeza e assepsia.

Acabamento liso com cantos arredondados. Assento com elevação central e rebaixamento das bordas anteriores, que permite agradável sensação ao sentar-se e facilita a hemodinâmica, ou seja, permite que a circulação sanguínea ocorra de forma natural.

Produto concebido de acordo com a Norma ISO 7493. Sistema da qualidade ISO 9001/2000 e ISO 13485/2003, assegurando que os produtos sejam produzidos dentro de procedimentos padronizados. Produto fabricado de acordo com a resolução RDC 59 - Agência Nacional de Vigilância Sanitária - ANVISA.

IMPORTANTE:

Este equipamento é para exclusivo uso odontológico, devendo ser utilizado e manuseado por pessoa capacitada (profissional devidamente regulamentado, conforme legislação local do país) observando as instruções contidas neste manual.

É obrigação do usuário usar somente instrumentos de trabalho em perfeitas condições e proteger a si, pacientes e terceiros contra eventuais perigos.

• Após a inutilização deste equipamento, o mesmo deve ser descartado em local apropriado (conforme legislação local do país).

• Para garantir um funcionamento seguro de seu equipamento, utilize somente as configurações de montagem (Cadeira, Equipo, Unidade de Água e Refletor) fornecidas pela Revenda / Assistência Técnica Autorizada Gnatus.

GARANTIA DO EQUIPAMENTO

Este equipamento está coberto pela garantia contra qualquer defeito de fabricação pelo prazo e normas contidos no Certificado de Garantia. O Certificado de Garantia acompanha o produto e deve ser preenchido na data da instalação pelo Técnico Autorizado Gnatus.

Dúvidas e informações: Serviço de Atendimento GNATUS : **(17) 3321-6999.**

DADOS GERAIS

Manutenção do equipamento

O equipamento não necessita de manutenção preventiva, porém na ocorrência de qualquer problema, que não possa ser resolvido com as informações deste manual, solicite a presença de um Técnico Autorizado Gnatus.

Listas de peças e esquemas de circuito

Gnatus declara que o fornecimento de Esquemas de Circuitos, Lista de Peças ou quaisquer outras informações que propiciem assistência técnica por parte do usuário, poderão ser solicitadas, desde que previamente acordado, entre este e a Empresa Gnatus.

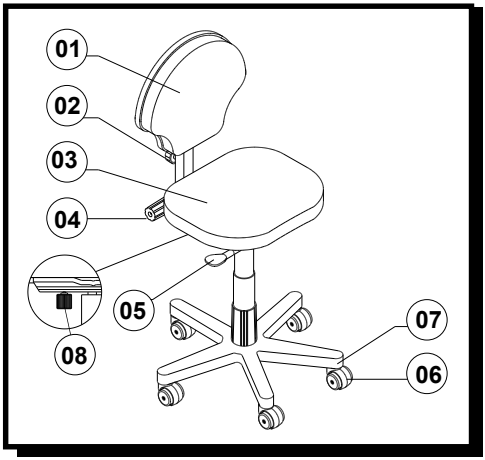

01 - Encosto

02 - Regulagem vertical do encosto (altura)

03 - Assento

04 - Regulagem inclinação encosto

05 - Regulagem altura assento

06- Rodízio

07 - Base

08- Regulagem horizontal do encosto

ESPECIFICAÇÕES TÉCNICAS

- **Peso Líquido**
  6,6 kg
- **Peso Bruto**
  9,2 kg
- **Capacidade de carga**
  135,0 kg

Simbologia na embalagem

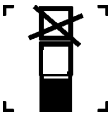

Empilhamento máximo, determina a quantidade máxima de caixa que pode ser empilhada durante o transporte e armazenamento.

Determina que a embalagem deve ser armazenada e transportada com cuidado (não deve sofrer quedas e nem receber impactos).

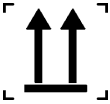

Determina que a embalagem deve ser armazenada ou transportada com o lado da seta para cima.

Determina que a embalagem deve ser armazenada ou transportada com proteção de umidade (não expor à chuva, respingos d'água ou piso umedecido).

ESPECIFICAÇÕES TÉCNICAS

Condições de transporte e armazenamento

O equipamento deve ser transportado e armazenado com as seguintes observações:
- Com cuidado, para não sofrer quedas e nem receber impactos.
- Com o lado da seta para cima.
- Com proteção de umidade, não expor a chuvas, respingos d'água ou piso umidecido.
- Com o empilhamento máximo de 07 unidades para armazenamento (mocho).
- Com o empilhamento máximo de 10 unidades para armazenamento (estofamento).

FUNCIONAMENTO

Regulagem do assento

SUBIR: Suspenda o corpo e, com um leve toque para cima na alavanca (05), o assento subirá automaticamente. Solte a alavanca na altura desejada.

DESCER: Sente no centro do mocho e, com um leve toque para cima na alavanca (05), o assento descerá com o peso de seu corpo **(mínimo 50 Kg)**. Solte a alavanca na altura desejada.

Regulagem do encosto

VERTICAL: Para levantar o encosto (02), segure a parte superior do mesmo, solte o manípulo e puxe para cima, ajuste-o na posição desejada e aperte o manípulo. Para baixar, solte o manípulo, deslize o encosto para baixo,ajuste-o na posição desejada e aperte o manípulo.

HORIZONTAL: Solte o manípulo de fixação (10), deslize o encosto (01) ajustando-o na posição desejada.

INCLINAÇÃO: Sente no centro do mocho e solte o manípulo (04) e ajuste o encosto na posição desejada e aperte o manípulo.

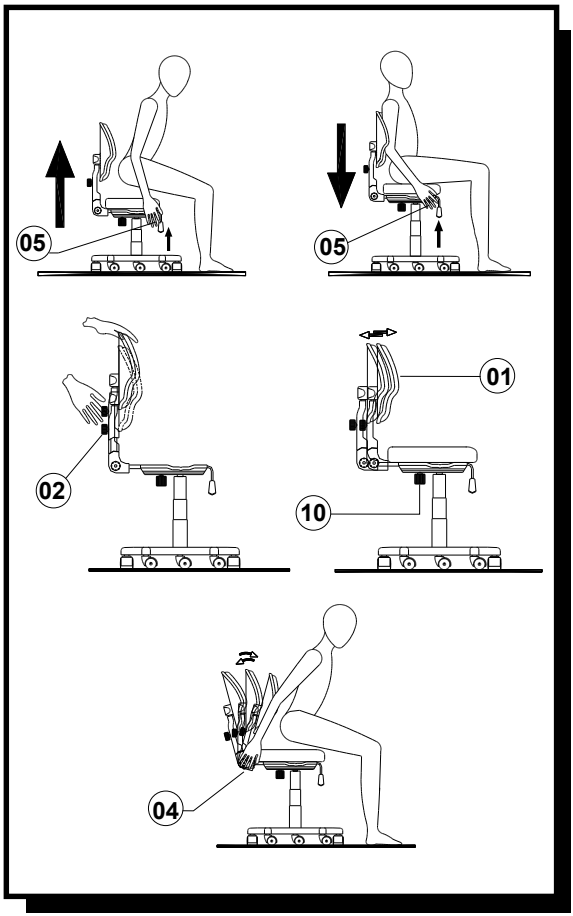

MANUTENÇÃO

Limpeza do Equipamento

Para realização da limpeza do seu equipamento, recomendamos o uso de um pano úmido e sabão neutro

ATENÇÃO:

• Visando eleminar riscos de segurança ou danos ao equipamento, recomendamos que ao efetuar a limpeza não haja penetração de líquidos no interior do mesmo.

• A aplicação de outros produtos químicos para limpeza a base de solventes ou hipoclorito de sódio não são recomendados, pois podem danificar o equipamento.

IMPORTANTE:

Qualquer outro problema que ocorrer com seu equipamento, somente deverá ser reparado por um Técnico Autorizado GNATUS.

A má utilização, negligência ou manutenção efetuada por técnico não autorizado pelo fabricante, implicará a perda da garantia.

CONSIDERAÇÕES FINAIS

Dentre os cuidados que você deve tomar com seu equipamento, o mais importante é o que diz respeito à reposição de peças.

Para garantir a vida útil de seu aparelho, reponha somente **peças originais Gnatus**. Elas têm a garantia dos padrões e as especificações técnicas exigidas pela Gnatus.

Chamamos a sua atenção para a nossa rede de revendedores autorizados. Só ela manterá seu equipamento constantemente novo, pois tem assistentes técnicos treinados e ferramentas específicas para a correta manutenção de seu aparelho.

Sempre que precisar, solicite a presença de um técnico autorizado Gnatus na revenda mais próxima, ou solicite através do Serviço de Atendimento GNATUS: + 55 (17) 3321-6999.

APÊNDICE

Dimensões (mm)

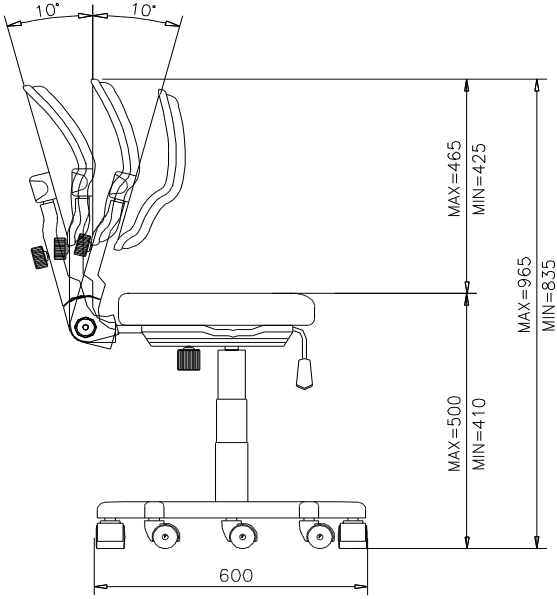

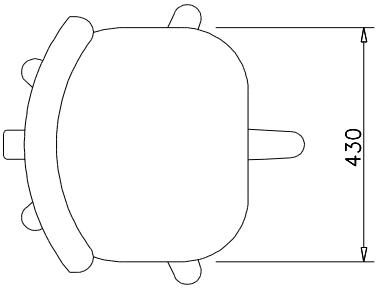

GNATUS